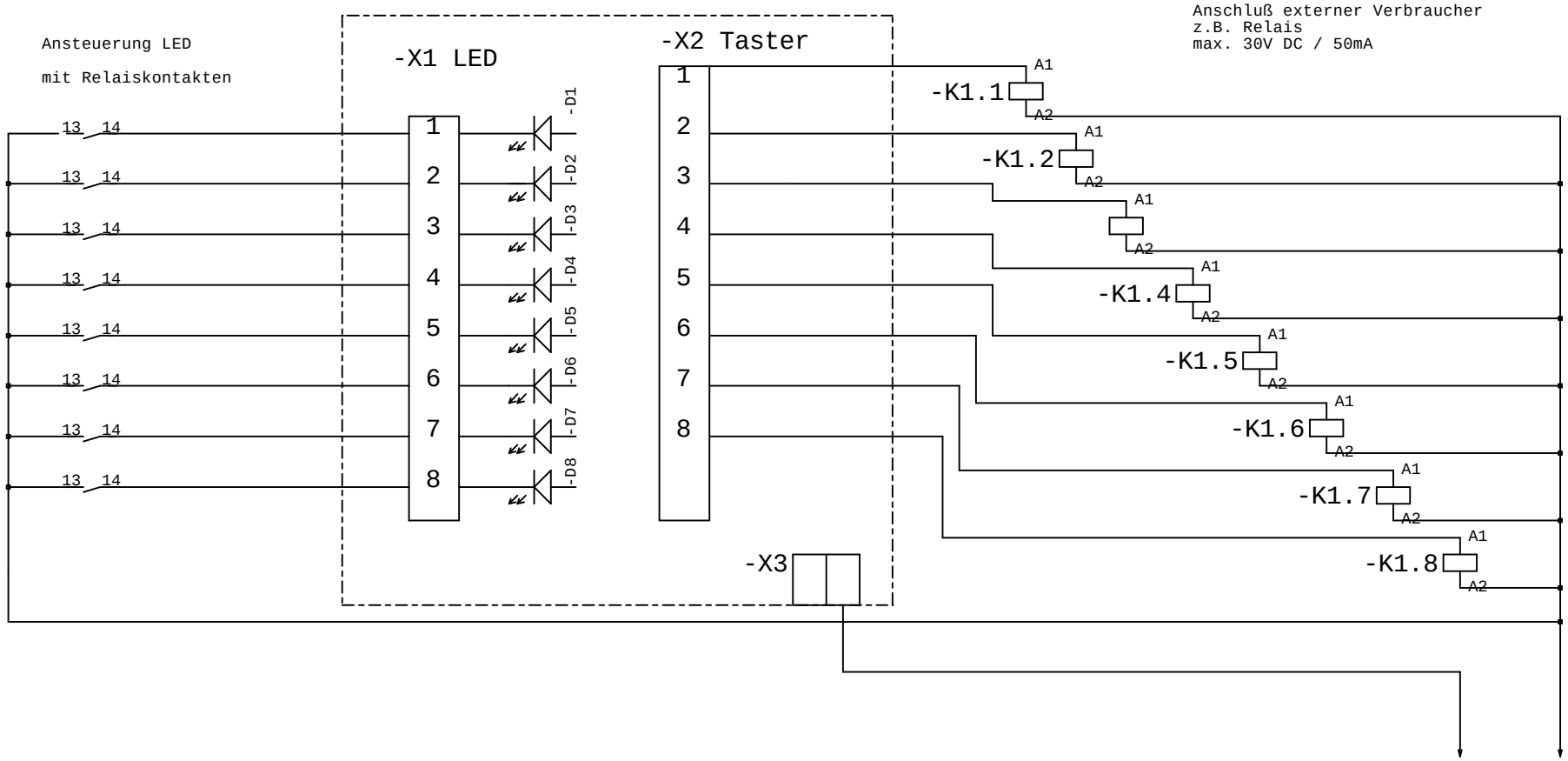

Versorgungsspannung

24V....30V DC

Änderung der Polarität
bewirkt Änderung der LED-Farbe
von Rot auf Grün

				Datum	01.10.2013		GePro Gesellschaft für Prozeßtechnik mbH Heinrich-Heine-Ring 78 18435 Stralsund Tel.:03831/390055 Fax: 390024	Anschlußplan konventionelles Tableau 8 Taster / LED		=	
				Bearb.	Müller					+	
				Gepr.							Blatt 1
Zustand	Änderung	Datum	Name	Norm		Urspr.	Ers. f.	Ers. d.			von 1 Bl.